EDK 45

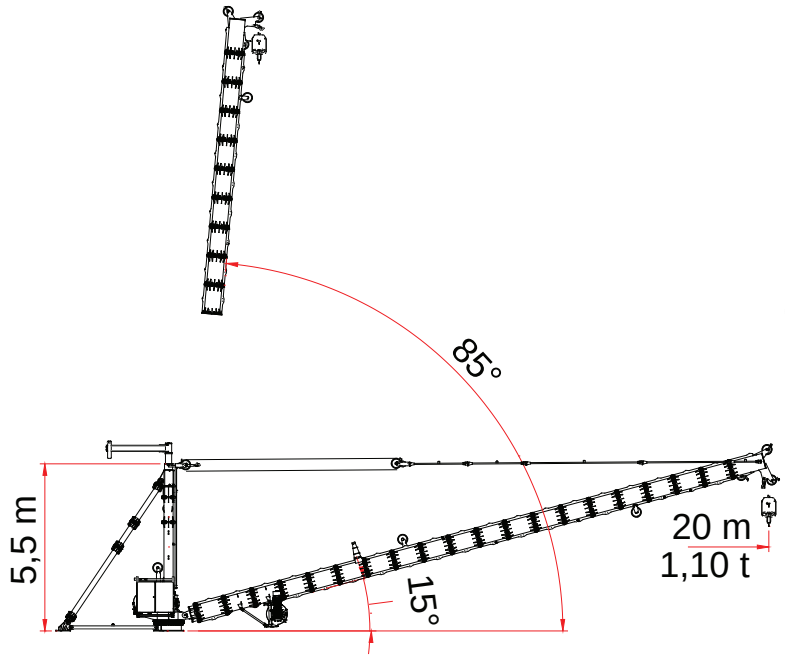

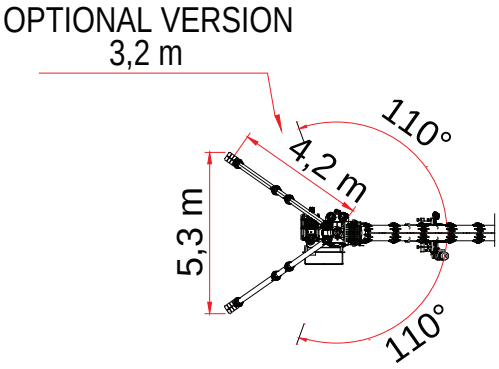

			JIB m	9	10,5	12,5	14,5	16	18	20
1,5 t	➡	(m)	18,3	t	1,50	1,50	1,50	1,50	1,50	1,10
			JIB m	9	10,5	12,5	14,5	16	18	20
3 t	➡	(m)	13,3	t	3,00	3,00	3,00	2,49	1,97	1,42	1,00
			JIB m	9	10,5	12,5	14,5	16	18	
1,5 t	➡	(m)	18,0	t	1,50	1,50	1,50	1,50	1,50	1,50
			JIB m	9	10,5	12,5	14,5	16	18	
3 t	➡	(m)	13,2	t	3,00	3,00	3,00	2,52	2,00	1,40
			JIB m	9	10,5	12,5	14,5	16		
1,5 t	➡	(m)	16,0	t	1,50	1,50	1,50	1,50	1,50	
			JIB m	9	10,5	12,5	14,5	16		
3 t	➡	(m)	13,1	t	3,00	3,00	3,00	2,45	1,80	
			JIB m	9	10,5	12,5	14,5			
1,5 t	➡	(m)	14,5	t	1,50	1,50	1,50	1,50		
			JIB m	9	10,5	12,5	14,5			
3 t	➡	(m)	12,5	t	3,00	3,00	3,00	2,20		
			JIB m	9	10,5	12,5				
1,5 t	➡	(m)	12,5	t	1,50	1,50	1,50			
			JIB m	9	10,5	12,5				
3 t	➡	(m)	12,0	t	3,00	3,00	2,80			
			JIB m	9	10,5					
1,5 t	➡	(m)	10,5	t	1,50	1,50				
			JIB m	9	10,5					
3 t	➡	(m)	10,5	t	3,00	3,00				
			JIB m	9						
1,5 t	➡	(m)	9,0	t	1,50					
			JIB m	9						
3 t	➡	(m)	9,0	t	3,00					

I Fall - II Falls

Tiro in I - Tiro in II

200 km/h

Power Control

Remote Assistance

L.P.S. Micro speeds system

EN14439
FEM1.001-A3

				JIB m	9	10,5	12,5	14,5	16	18	20
3 t	➡	(m)	13,3	t	3,00	3,00	3,00	2,54	2,00	1,43	1,00
				JIB m	9	10,5	12,5	14,5	16	18	20
4,5 t	➡	(m)	13,8	t	3,00	3,00	3,00	2,55	1,98	1,39	0,90
				JIB m	9	10,5	12,5	14,5	16	18	
4,5t	➡	(m)	10,7	t	4,50	4,50	3,34	2,43	1,90	1,30	
				JIB m	9	10,5	12,5	14,5	16	18	
4,5t	➡	(m)	10,7	t	4,50	4,50	3,38	2,42	1,87	1,20	
				JIB m	9	10,5	12,5	14,5	16		
4,5t	➡	(m)	10,6	t	4,50	4,50	3,40	2,47	1,80		
				JIB m	9	10,5	12,5	14,5	16		
6 t	➡	(m)	9,1	t	6,00	4,84	3,43	2,45	1,70		
				JIB m	9	10,5	12,5	14,5			
4,5t	➡	(m)	10,0	t	4,50	4,49	3,19	2,20			
				JIB m	9	10,5	12,5	14,5			
6 t	➡	(m)	9,0	t	6,00	4,57	3,20	2,10			
				JIB m	9	10,5	12,5				
4,5t	➡	(m)	9,9	t	4,50	3,97	2,80				
				JIB m	9	10,5	12,5				
6 t	➡	(m)	8,4	t	5,35	4,01	2,70				
				JIB m	9	10,5					
4,5t	➡	(m)	9,3	t	4,50	3,50					
				JIB m	9	10,5					
6 t	➡	(m)	8,3	t	5,01	3,40					
				JIB m	9						
4,5t	➡	(m)	9,0	t	4,50						
				JIB m	9						
6 t	➡	(m)	8,2	t	4,60						

III Fall - IV Falls
Tiro in III - Tiro in IV

Further jib versions available.
Ulteriori versioni di braccio disponibili.

Type Tipo 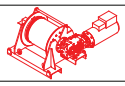	Power - Potenza	Rope - Fune	Stepless - Reg. Continua		Stepless - Reg. Continua	
	kW	m	t	m/min	t	m/min
DHW615RO-145050	15	662	1,5	0 → 62	3	0 → 31
			0,5	0 → 121	1,2	0 → 60
			Maximum height - Massima altezza m		Maximum height - Massima altezza m	
			657		328	
			Stepless - Reg. Continua		Stepless - Reg. Continua	
			t	m/min	t	m/min
			4,5	0 → 21	6	0 → 16
			1,8	0 → 40	2,4	0 → 30
Total installed power Forza motrice totale	15 kW (20 hp) 28 kVA - 400/480 V - 50/60 Hz ± 5% ± 2%		Maximum height - Massima altezza m		Maximum height - Massima altezza m	
			219		164	